МДВГ.406233.061 МЧ

Перв. примен. МДВГ.406233.061

Справ. № 12П-082

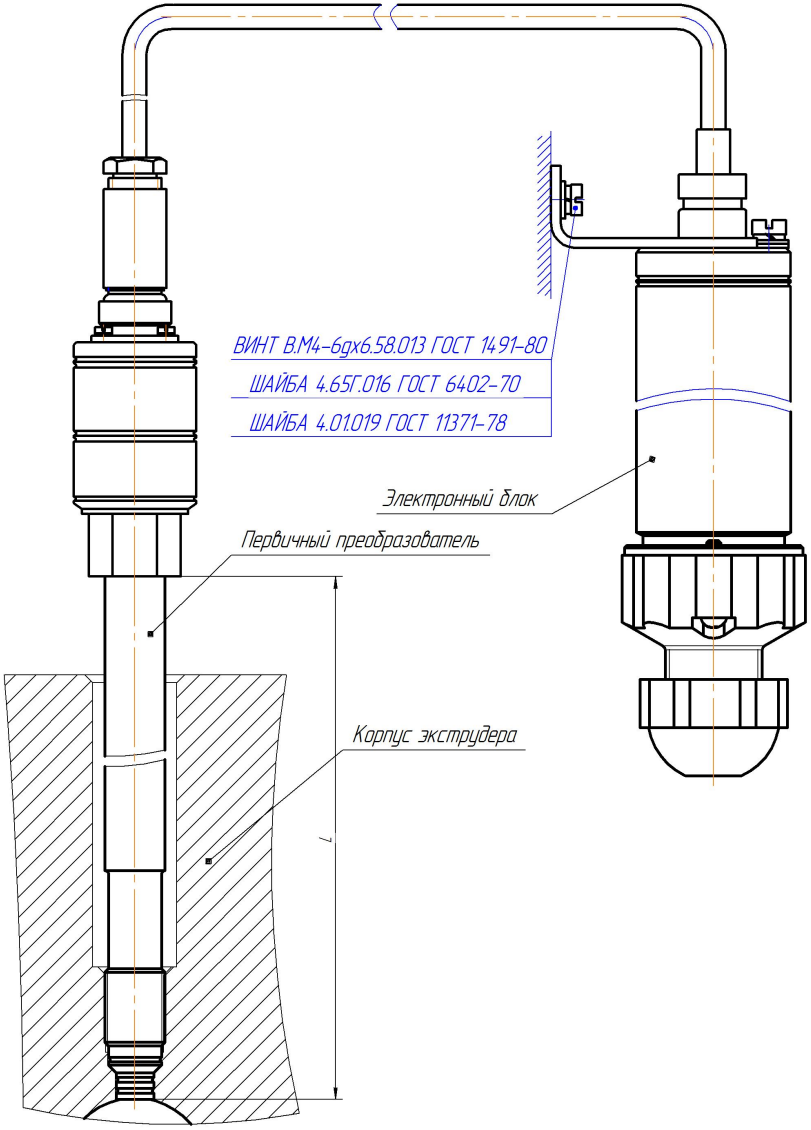

Таблица 1

Исполнение МДВГ.406233.061	D1	D2, мм	D3, мм	D4, мм	A, мм	B, мм	C, мм
-00, ..., -04, -11, ..., -15, -22, ..., -26, -33, ..., -37, -44, ..., -48	1/2-20UNF	⌀7,9+0,05	⌀10,6+0,1	⌀13	5,7 min	4,3	19
-05, -06, -16, -17, -27, -28, -38, -39, -49, -50	M14x1,5	⌀8,1+0,05	⌀12,1+0,1	⌀13	6,2 min	5	25
-07, -08, -18, -19, -29, -30, -40, -41, -51, -52	M18x1,5	⌀10,1+0,05	⌀15,6+0,1	⌀18,5	6,2 min	7	25
-09, -10, -20, -21, -31, -32, -42, -43, -53, -54	M20x1,5	⌀14,1+0,05	⌀17,1+0,1	⌀18,5	6,2 min	8	25

Разметка монтажного гнезда

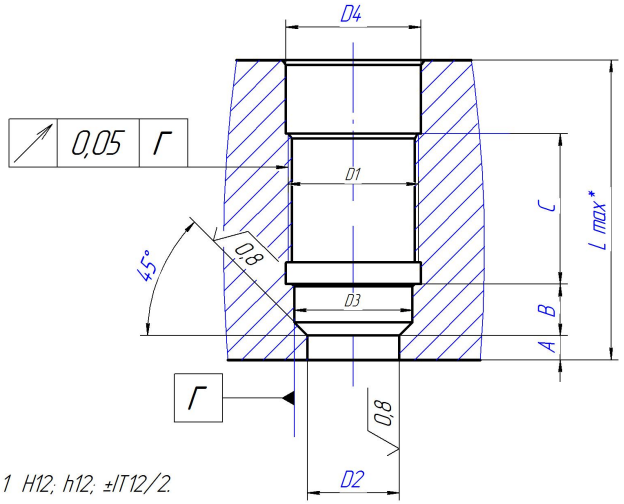

1 H12; h12; ±IT12/2.

2 Монтаж датчика производить в соответствии с руководством по эксплуатации МДВГ.406233.032 РЭ.

3 * Размер L согласно исполнениям.

Изм.	Лист	№ докум.	Подп.	Дата
Разраб.		Червонный		
Пров.		Никишин		
Т.контр.		Никитин		
		Бушев		
Н.контр.		Стучебникова		
Утв.		Стучебников		

МДВГ.406233.061 МЧ

Датчики избыточного давления МИДА-ДИ-12П-082 и взрывозащищенные МИДА-ДИ-12П-082-Ex

Монтажный чертеж

Лит.	Масса	Масштаб
А		1:1

Лист | Листов 1

Подп. и дата | Инв. № дубл. | Взам. инв. № | Подп. и дата | Инв. № подл.

Копировал | Формат А4×2